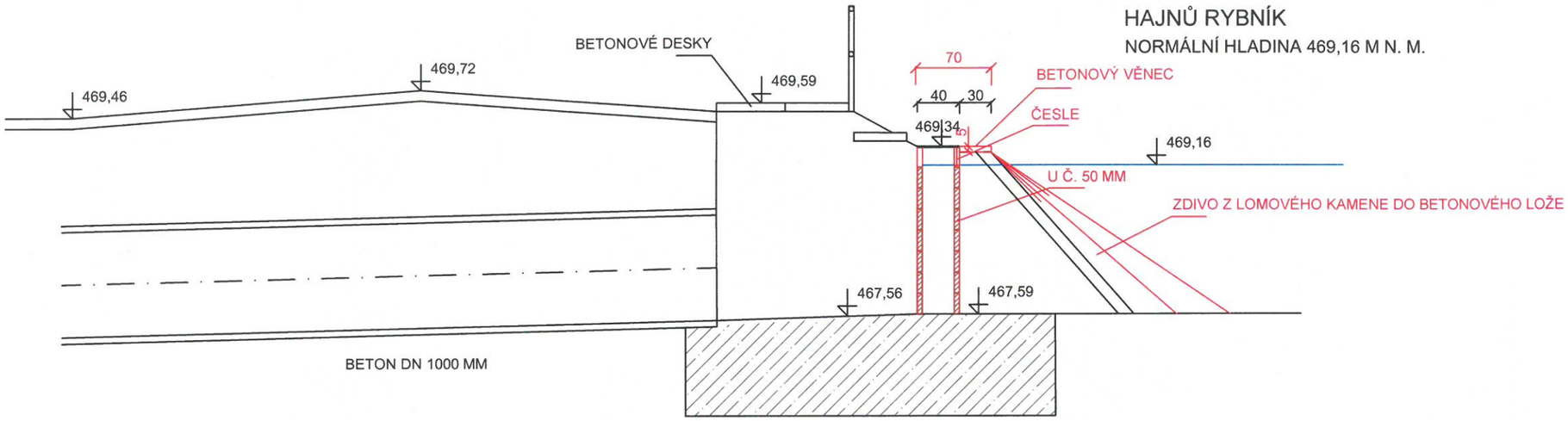


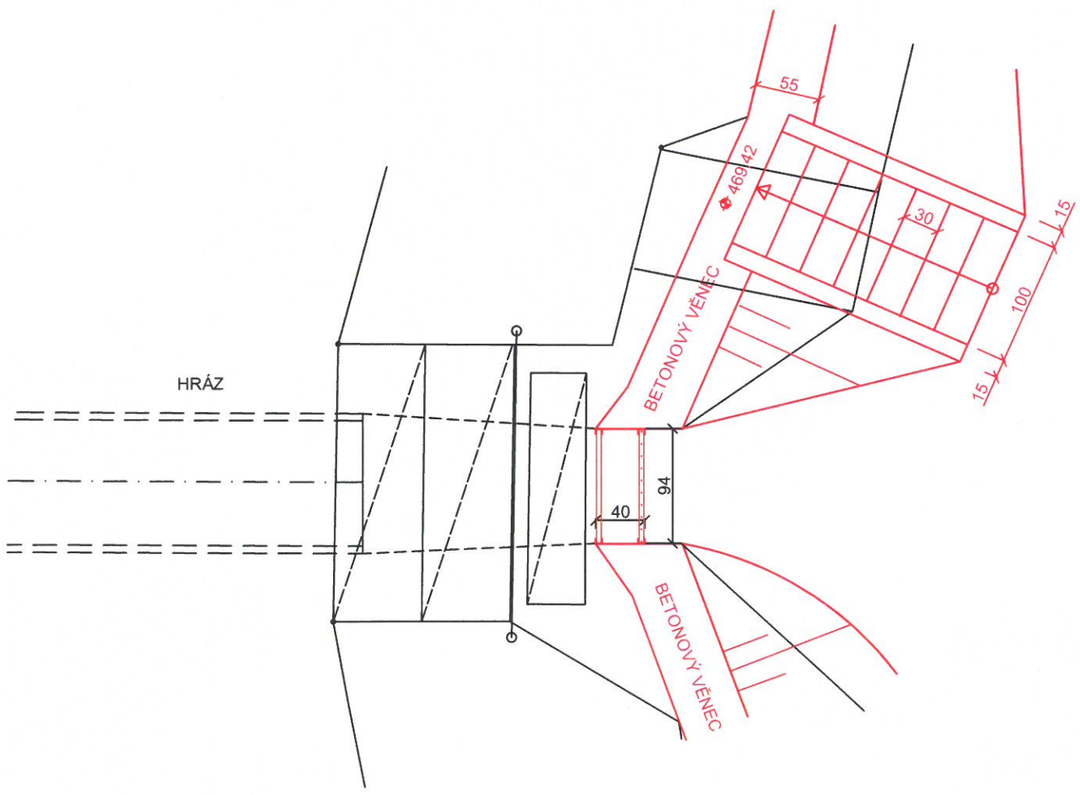


| | |
|---|---|
| **ING. VILÉM ŠEDIVÝ**<br>**PROJEKTOVÁ ČINNOST** | **IČ 11339659** |
| STAVEBNÍK:<br>**OBEC STŘÍBŘEC, STŘÍBŘEC 149**<br>**378 18 STŘÍBŘEC** | ČÍSLO VÝKRESU:<br>**D 3** |
| AKCE - OBJEKT:<br>**OPRAVA HAJNŮ RYBNÍKA**<br>**V K. Ú. MNÍŠEK** | PARE Č.: |
| PŘÍLOHA:<br>**ŘEZ VÝPUSTÍ** | MĚŘÍTKO:<br>**1:50** |